PARK+CHARGE

Vårt utbud 2013

Ägarstruktur

Park & Charge ingår i en ägarstruktur där följande bolag finns med:

- HM Power AB
- HMP Support AB
- Nätstations Alliansen AB
- Svenska Kraftmontage AB
- Protrol AB

Totalt har gruppen ca: 30 personer anställda och företagen hade tillsammans en omsättning på 25 miljoner EUR 2011.

Vårt erbjudande - laddinfrastruktur



Teknik och trender

Worldwide Standards / E-Mobility Components

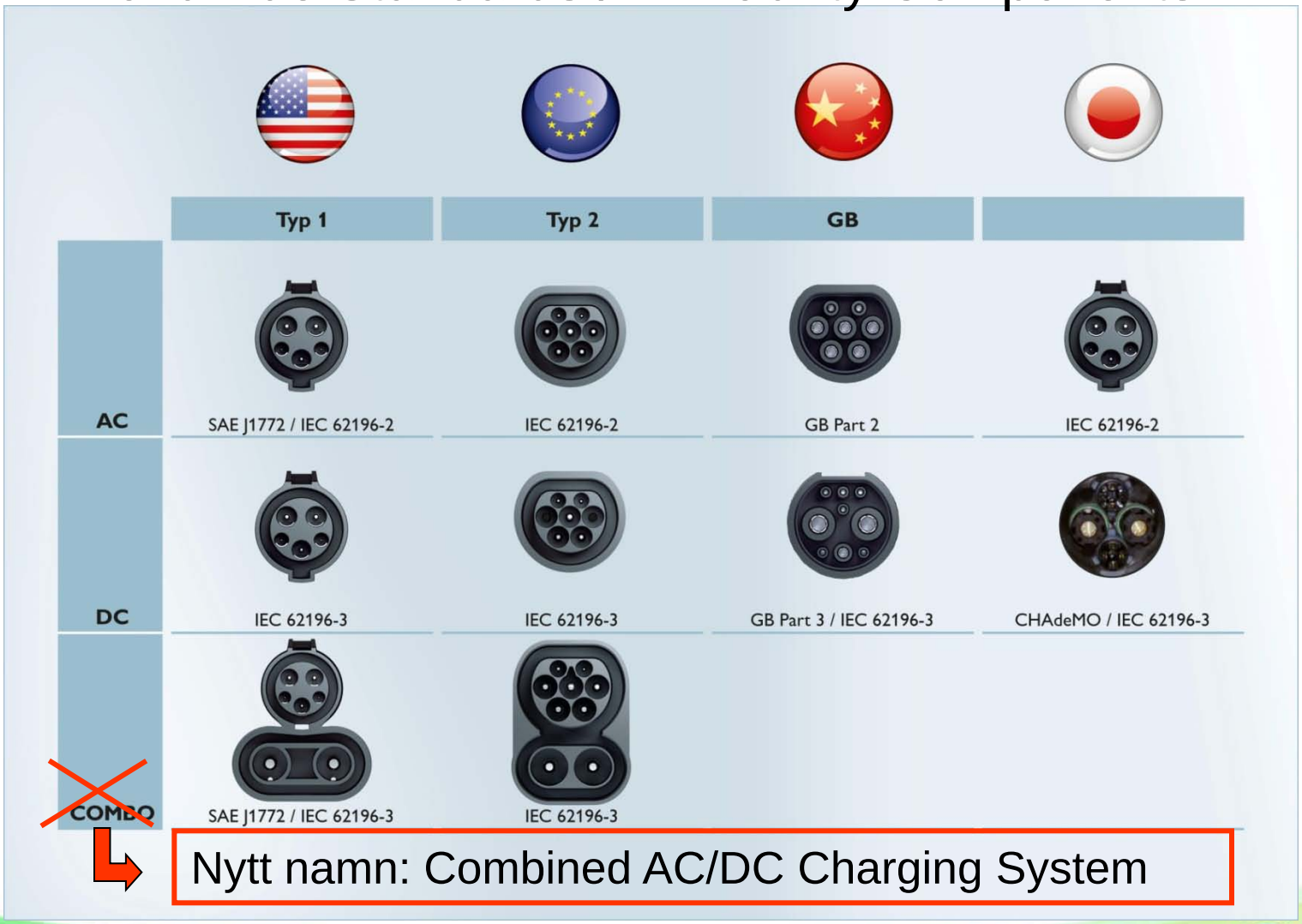

PARK+CHARGE

Laddstolpar schukouttag





PARK+CHARGE







Vår senaste produktserie:

- Vägghängd laddare för inomhus eller utomhus placering. Har både hushålls- och Typ 2-uttag

- Fundamentmonterad laddstolpe med typ 2 uttag. Kan även fås med en kombinationen mellan Typ 2 och hushållsuttag

- Vår senaste snabbladdstation med CHAdeMo laddgränssnitt

PARK+CHARGE


Ladda
elbilen
här
Göteborg
Landvetter Airport




Här laddar du bilen gratis!


SJÖBO ELNÄT AB
Alltid med el i tanken


Linde energi
POWERED BY LINDE




3 tim
huge


NACKA
NACKA

Laddstolpar med typ 2 uttag







Vägghängda laddstationer





ZE – certifierad, IP 44
- 10 till 30grader C

IP 54
-30 till 60 grader C







PARK+CHARGE

Snabbladdstationer



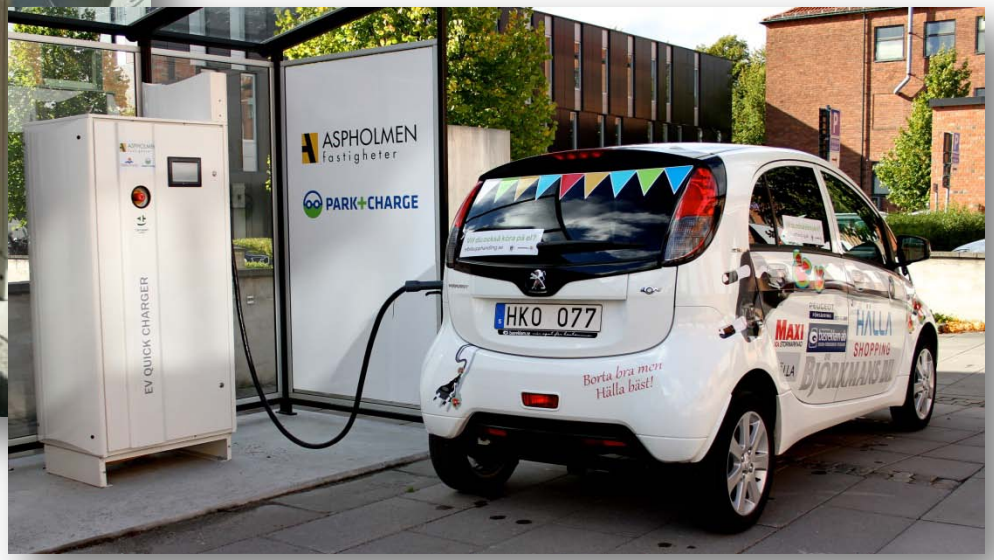

PARK+CHARGE

Snabbladdstationer







PARK+CHARGE

Laddning av elcyklar och elmopeder



PARK+CHARGE

Solelparkering



Konstruktionen är tillverkad i svartanodiserad aluminium med helsvarta solcellspaneler från NAPS.

Effekten är på 6kWp och laddar bilarna med 2 500 mils körning/år.

Park & Charge systemlösningar

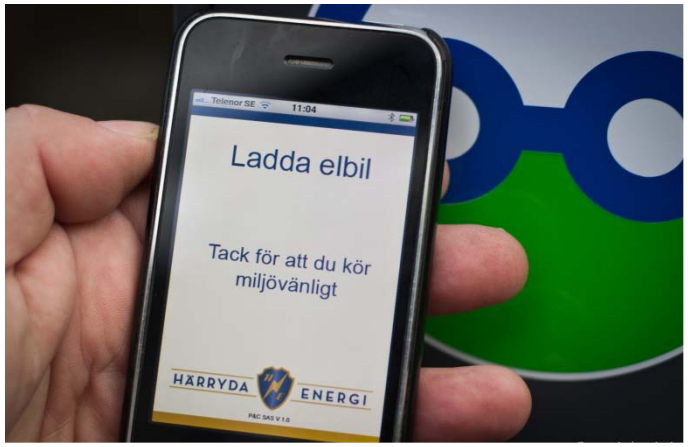









PARK+CHARGE

Fjärrövervakning av enstaka laddstolpar







Park & Charges
”Molntjänst
för fjärrövervakning”



GPRS

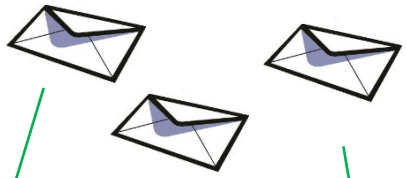

Kund 1

Kund 2

Kund n

Funktioner:

- Larm vid fasfel och strömavbrott
- Till- och frånslag av strömförsörjning. Manuellt eller enligt schemaläggning
- Automatisk insamling av förbrukningsvärden

PARK+CHARGE

Driftövervakning och laststyrning av multipointlösning



Komm. med RS 485



Regelverk
För laststyrning
samt status info. till
parkören



SCADA Driftövervakning
av laddinfrastrukturen



POWER ANALYZER

IP- nätverk
(Internet)



Integration av betalsystem

- Bomsystem
- Betalautomater
- TeleP
- SMS
- M.fl.

Komm. med RS 485





Regelverk
För laststyrning
samt status info. till
parkören

PARK+CHARGE

Laststyrning

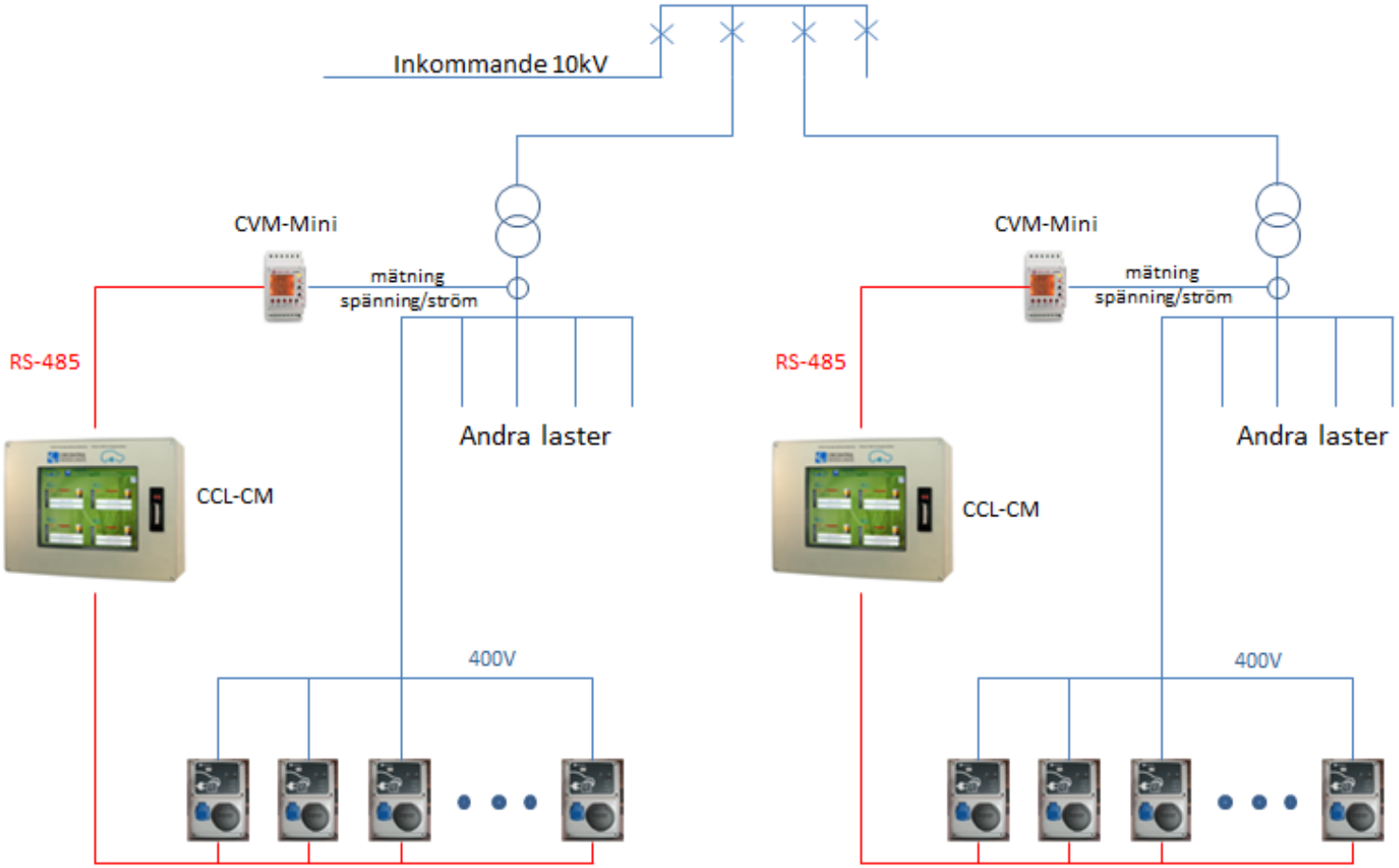

Våra kunder – några exempel

Kommuner

- Västerås stad
- Tyresö kommun
- Haninge kommun
- Håbo kommun
- Ale kommun

Energibolag

- Mälarenergi
- Nacka Energi
- Falu Energi och Vatten
- Kalmar Energi
- Halmstad Energi

Fastighetsbolag

- Aspholmen
- Hälla shopping
- Vallentuna Centrum
- Huge Fastigheter
- Solna Gate

PARK+CHARGE

Infrastruktur

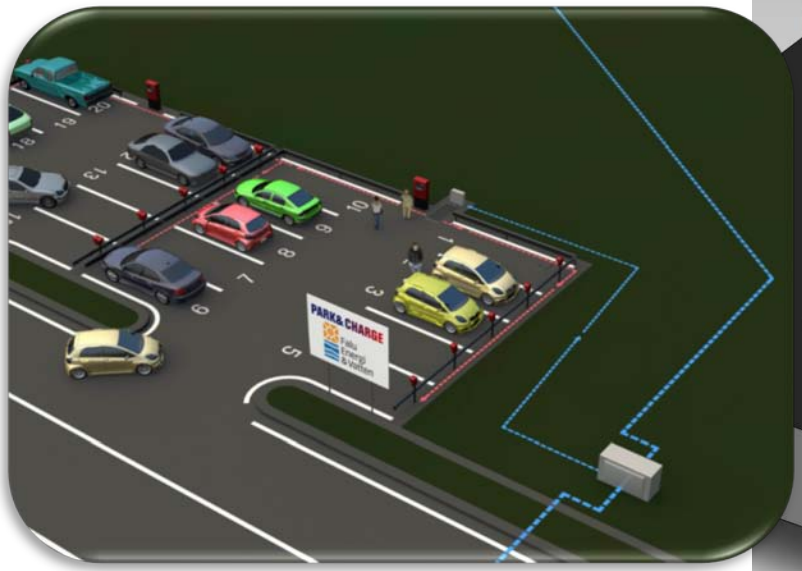

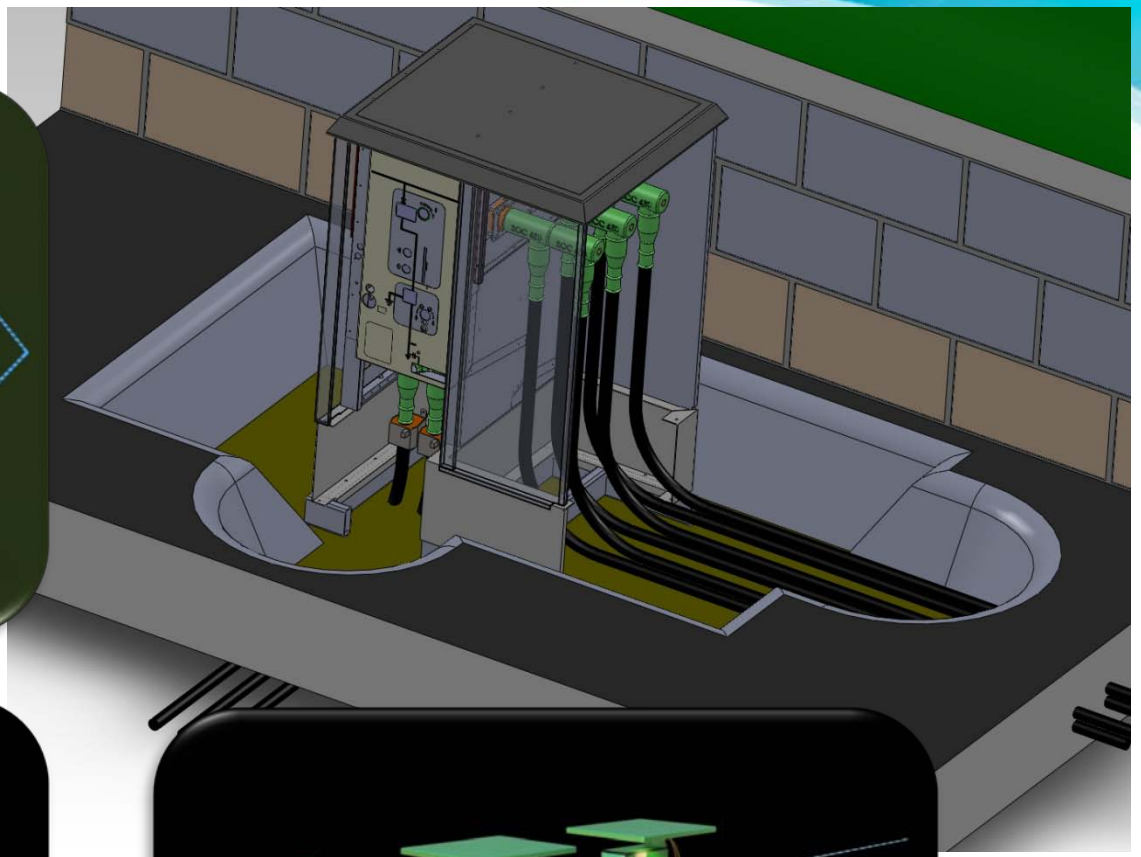

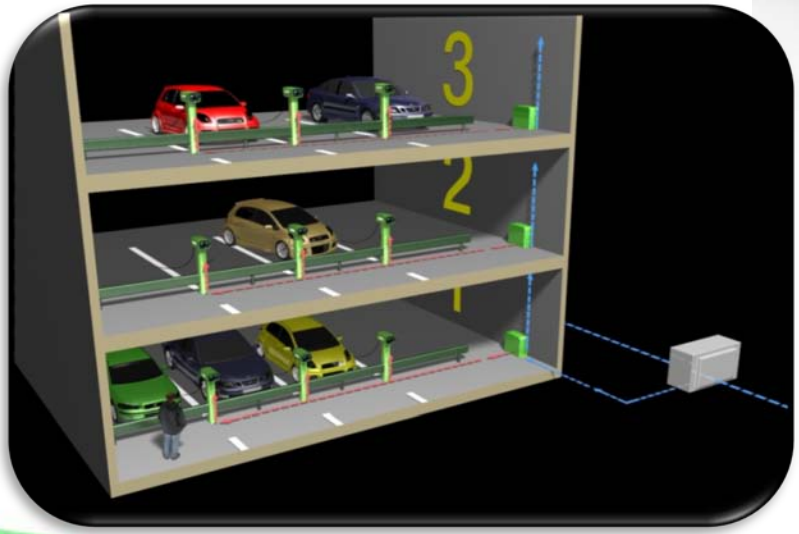

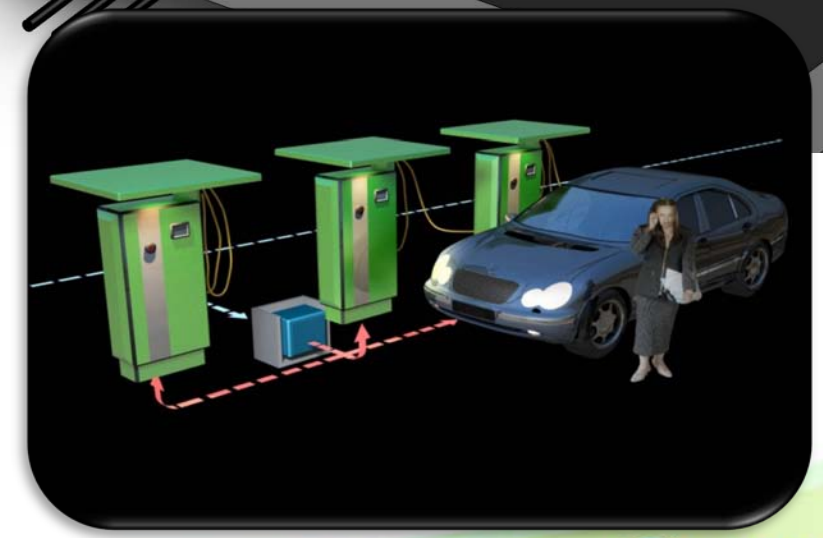

PARK+CHARGE

Infrastruktur

Stationen kan placeras ute på landsbygden för sektionering av en radialmatning, till exempel när en linje övergår från kabel till friledning.

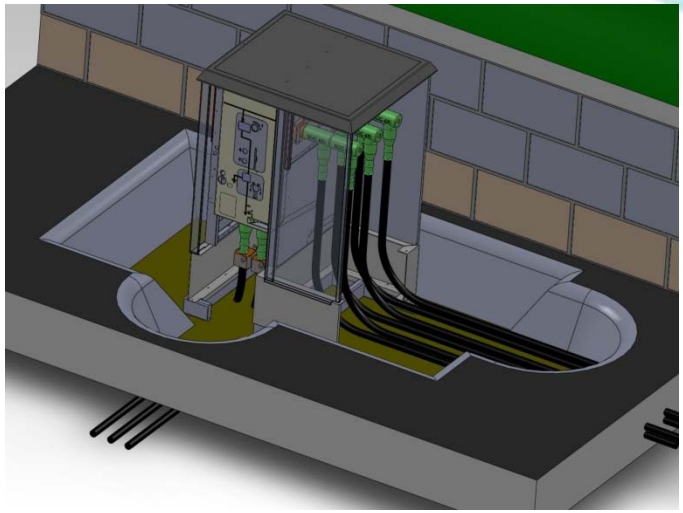

Den innehåller ett Smart Ring ställverk med en fulleffektbrytare med motordon (samma märkdata som är normalt i fördelningsstationerna) och en frånskiljare/jordare i serie.

Stationen användas också som en så kallade ”T-off station” för anslutning i en nätstationsslinga i tätort för direkt matning till elbilsparkeringar (snabbladdning såväl som normalladdning).

Infrastruktur

Den ger möjlighet för separering av elbilslast för att snabbt och okomplicerat kunna sektionera bort den vid exempelvis krafttransformatorfel i fördelningsstationer eller vid akut effektbrist (10 års vintrar).

Matning med mellanspänning i stället för lågspänning ger lägre förluster.

Stationen innehåller överströms- och riktat jordfelsskydd, ett mindre 24 VDC batteri, laddningslikriktare och utgångar till signalsystem. Matning till likriktare sker antingen med extern 220 VAC matning eller från spännings-transformator om så önskas.

”T-off”- lösning

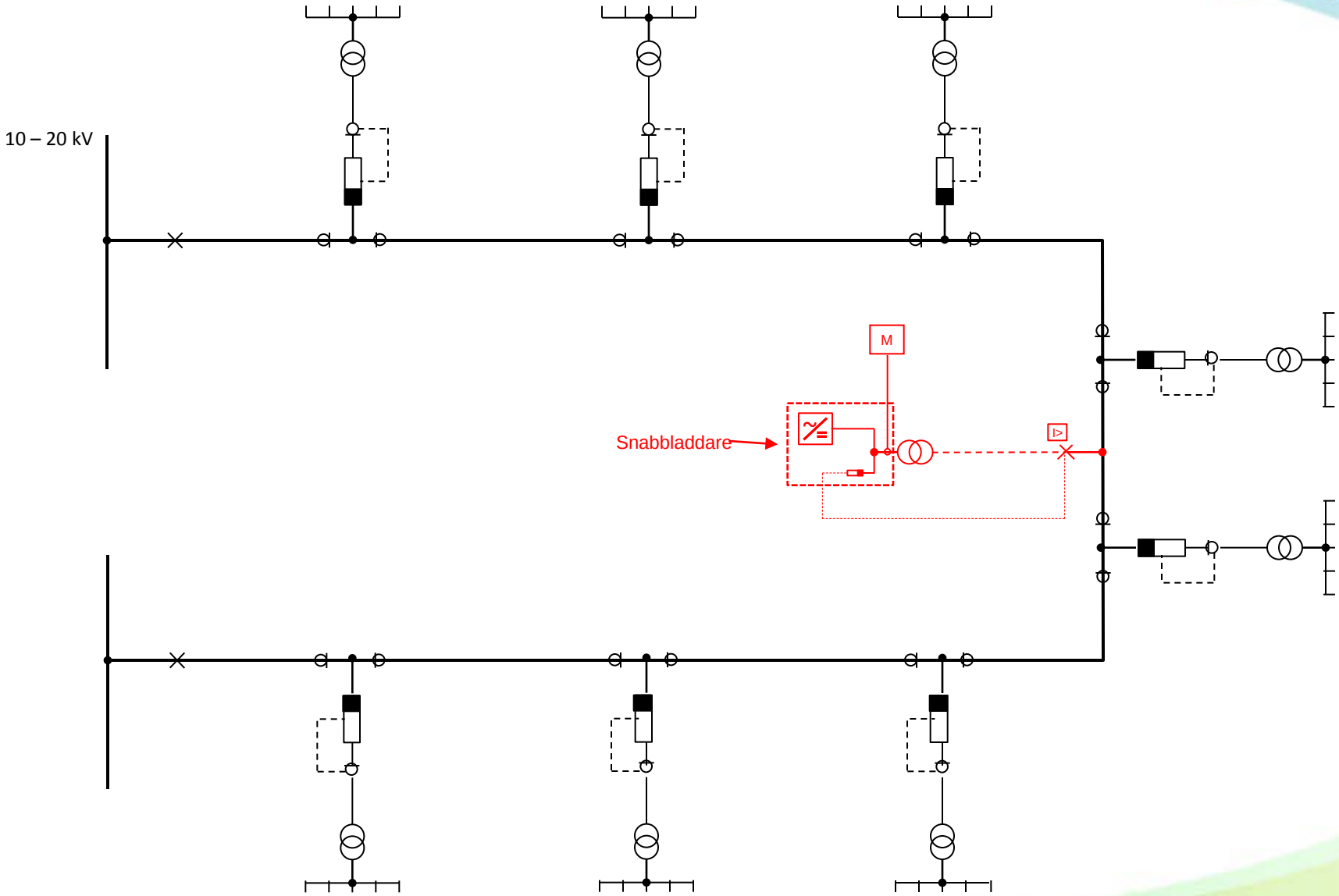

Infrastruktur

Data:

- 12 kV, 630A, 20kA, 2,0 sec. motordon 24VDC
- Anslutning via 630A genomföringar
- Reläskydd fabrikat Protrol typ PPC
- Enfas isolerat – fritt från SF6 gas.
- Stationshöljet består av målad Aluzink plåt.

Mått:

- Höjd 1270mm (högre sockel kan väljas varvid höjden blir 1470mm)
- Bredd och djup: 1100 x 1000 mm
- Vikt ca 250 kg

PARK+CHARGE

Infrastruktur





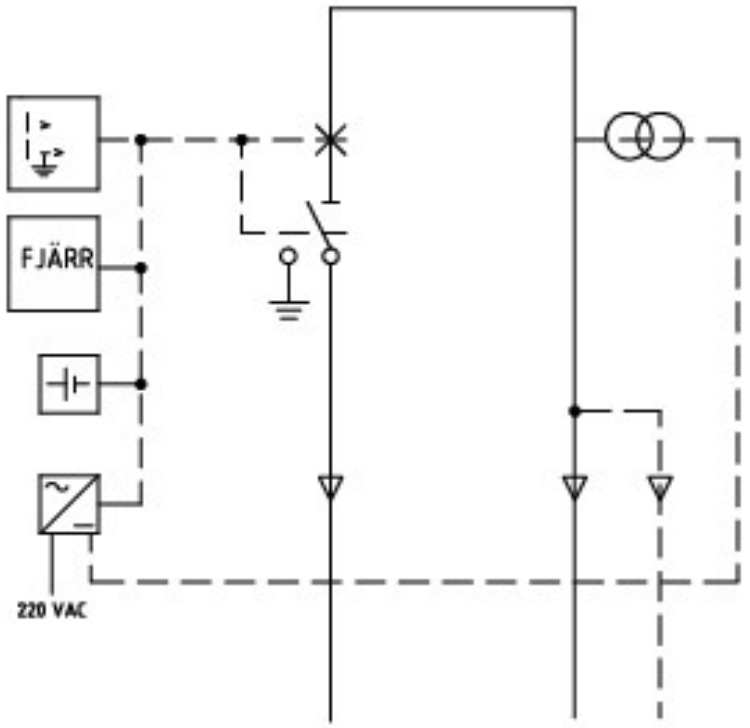

PARK+CHARGE

Laddning baserad på pris eller effektuttag

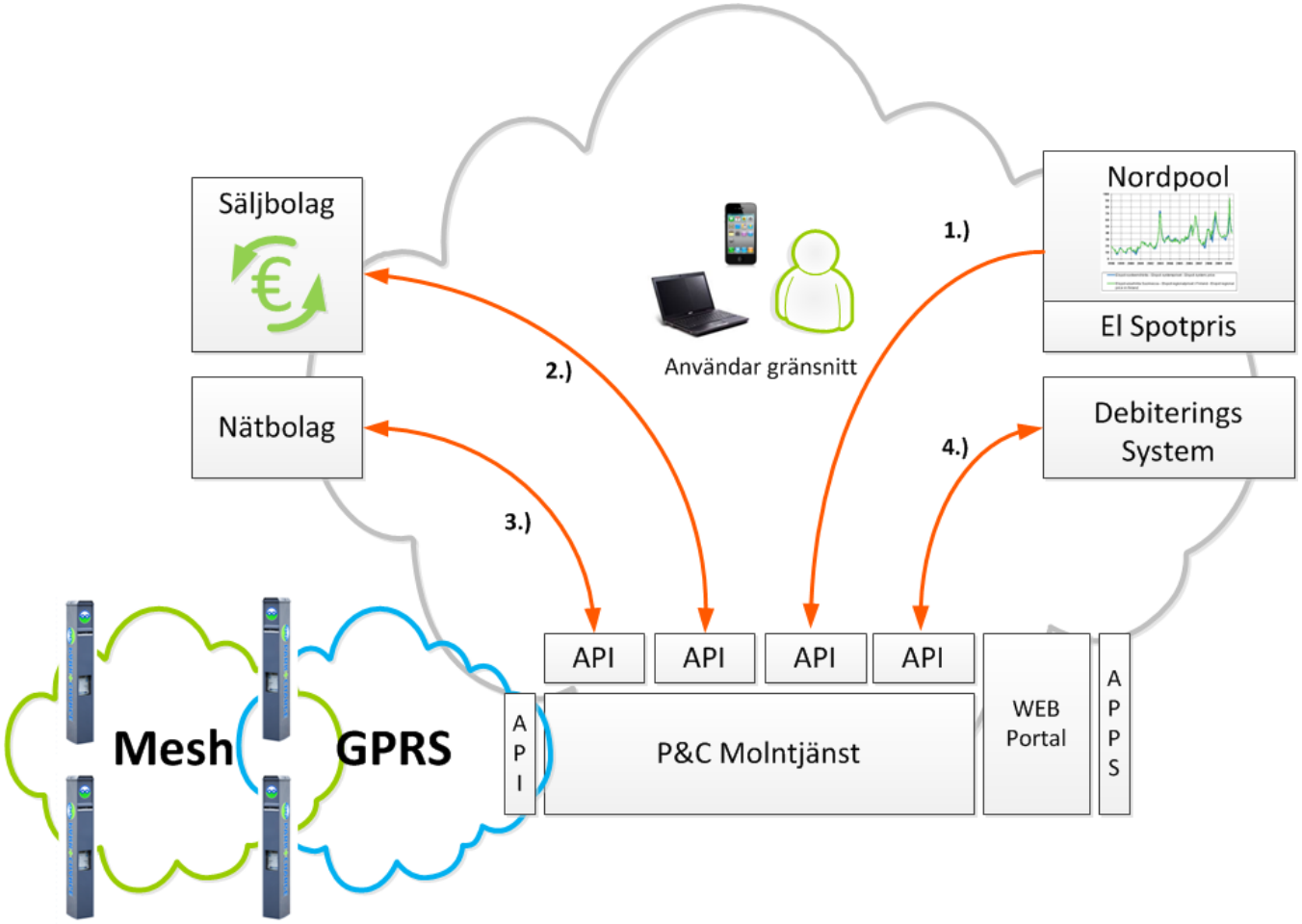

1. Optimerad laddning baserat på spotpris
2. Elhandelsbolaget har möjlighet att ändra prissättning samt få information om aktuell förbrukning
3. Nätbolaget har möjlighet till effektstyrning.
4. Öppet gränssnitt mot olika debiteringssystem.

PARK+CHARGE

Vart är marknaden på väg

Bilarna

Antalet bilar i världen (milj)

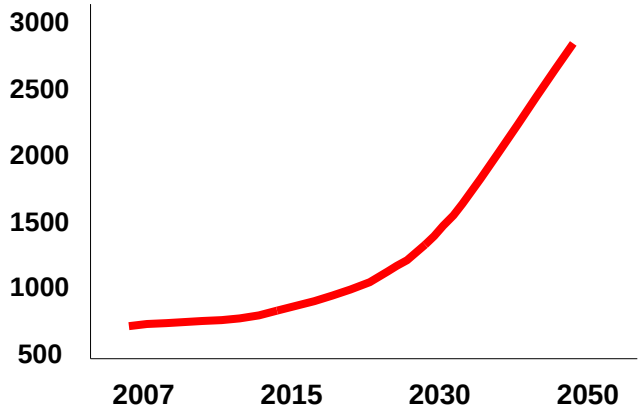

Globala energirelaterade utsläpp av växthusgaser andel per sektor

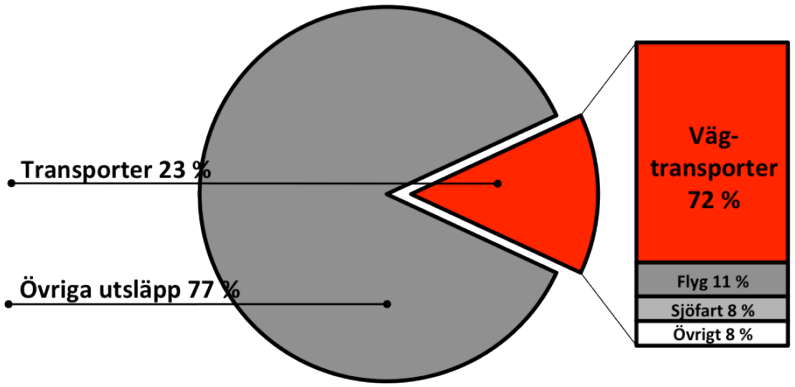

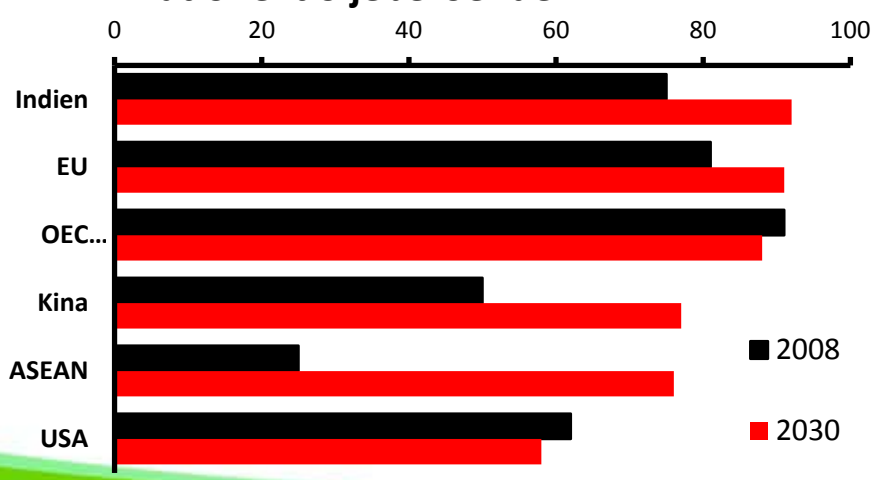

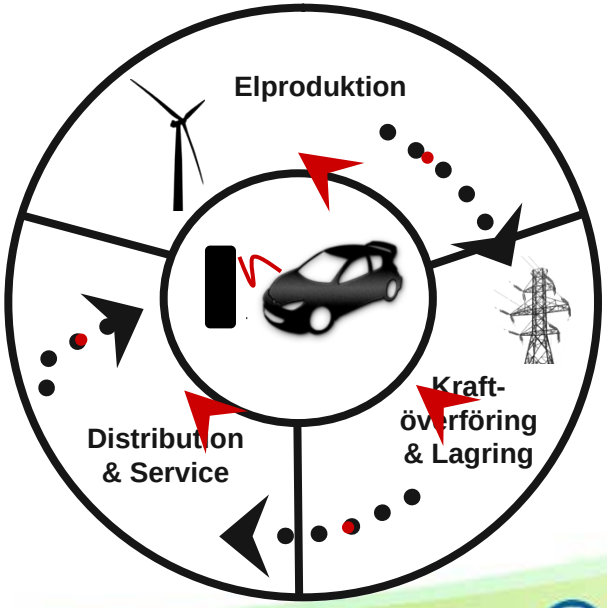

PARK+CHARGE

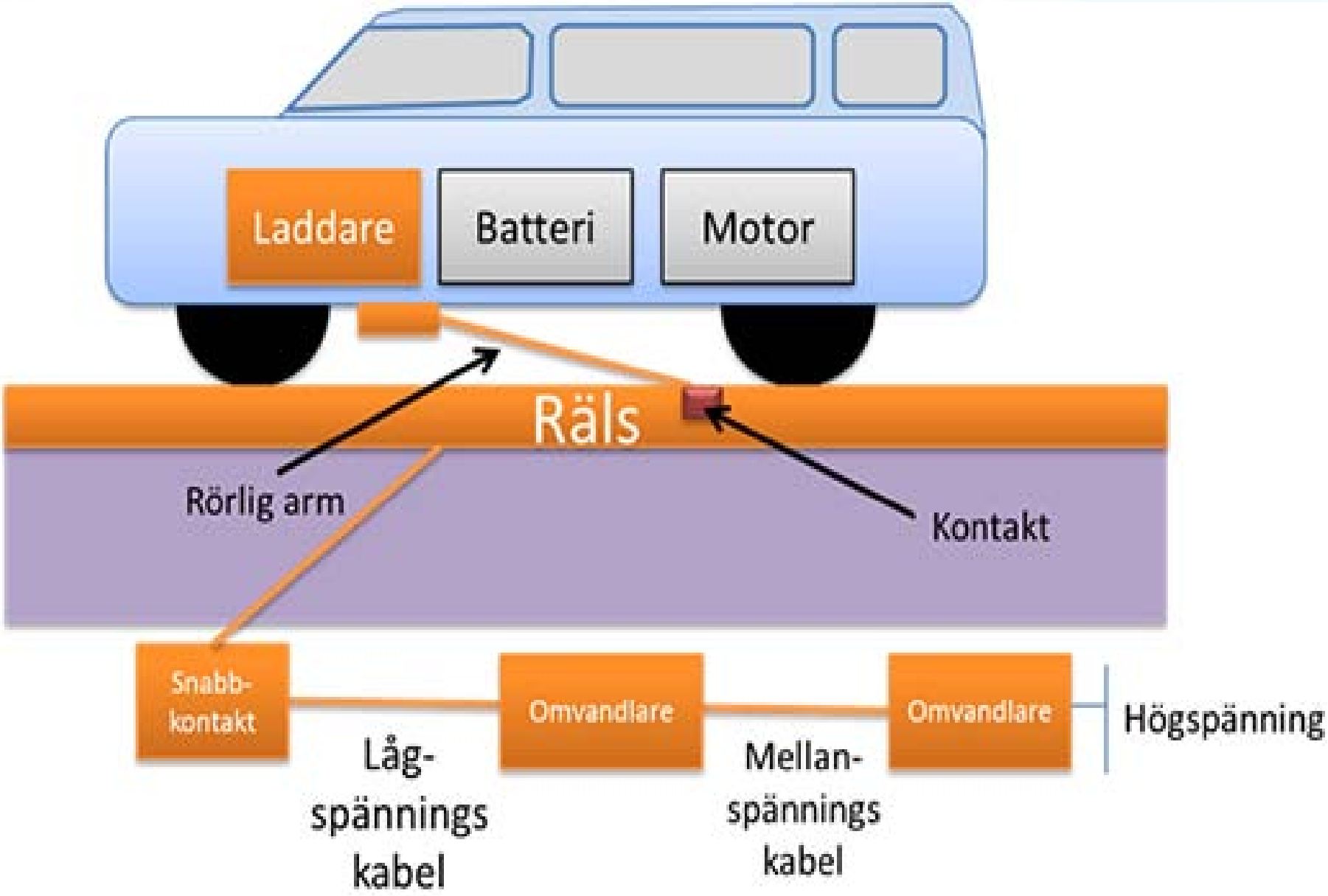
Laddare
Batteri
Motor
Räls
Rörlig arm
Kontakt
Snabb-
kontakt
Omvandlare
Omvandlare
Högspänning
Låg-
spännings
kabel
Mellan-
spännings
kabel

PARK+CHARGE





PARK+CHARGE

